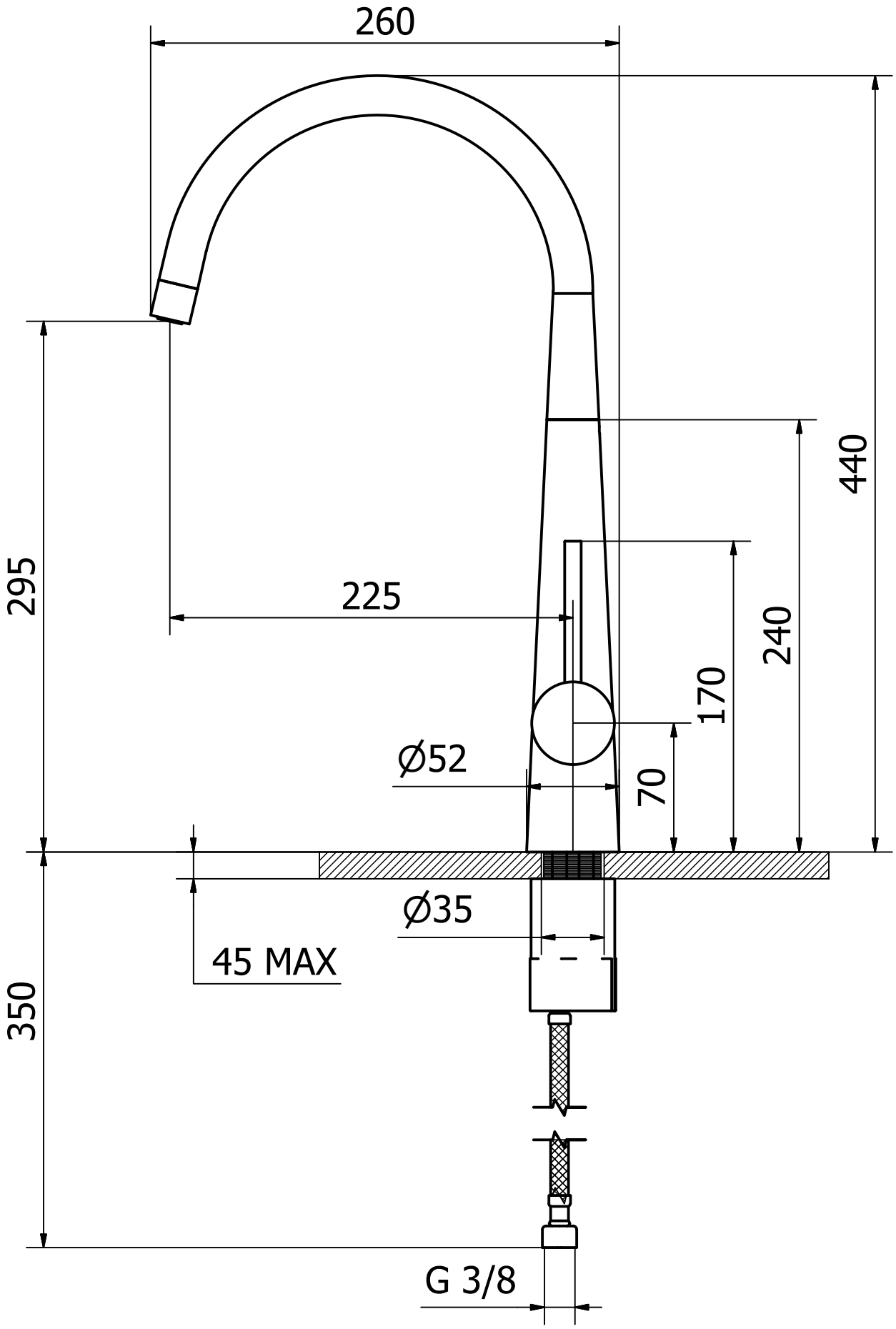
260
440
295
225
240
170
Ø52
70
Ø35
45 MAX
350
G 3/8